CLOSE COUPLE TOILET

American Standard

CODIE / NEW ESDRA / NEW SIBIA

Installation Manual

TF-2791 / TF-2793 / TF-2819



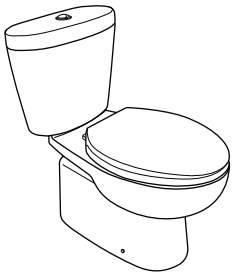

Codie
TF-2791, TF-2791-H

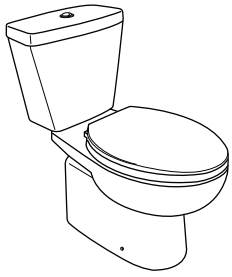

New Esedra
TF-2793, TF-2793-H

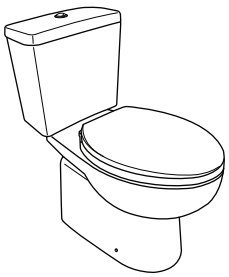

New Sibia
TF-2819, TF-2819-H

ขอบคุณที่เลือกใช้สุขภัณฑ์ของอเมริกันสแตนดาร์ด สุขภัณฑ์คุณภาพมาตรฐานระดับโลก เพื่อช่วยให้การติดตั้งดำเนินไปด้วยความถูกต้องเรียบร้อย โปรดอ่านคู่มือการติดตั้งให้เข้าใจเสียก่อน ตรวจสอบเครื่องมือและอุปกรณ์ที่จำเป็นในการติดตั้ง ควรระมัดระวังในการเอาสุขภัณฑ์ออกจากกล่องบรรจุและควรตรวจสอบความเรียบร้อยของสุขภัณฑ์ก่อนทำการติดตั้ง แล้วจึงเริ่มลงมือติดตั้งจริง

ควรทำตามขั้นตอนการติดตั้งทั้งหมดด้วยความระมัดระวัง และสอดคล้องกับความเหมาะสมของพื้นที่บริเวณที่จะทำการติดตั้ง และมาตรฐานของตัวอาคาร

เครื่องมือติดตั้งที่แนะนำ



มีดฉาบ



ประแจเลื่อน



เครื่องวัดระดับน้ำ

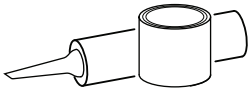

สารอุดรอยรั่วหรือรอยต่อของท่อน้ำ



เลื่อยตัดเหล็ก



ตลับเมตร



ประแจจับท่อ

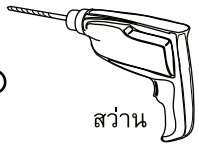

สว่าน



คีมปากคีบ

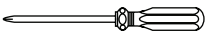

ไขควงปากแฉก

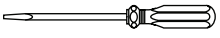

ไขควงปากแบน

ขนาดกว้าง x ยาว x สูง (มิลลิเมตร)

ภาพแสดงขนาดกว้าง x ยาว x สูง ของสุขภัณฑ์รุ่น Elongated Close Coupled Toilet

TF-2791

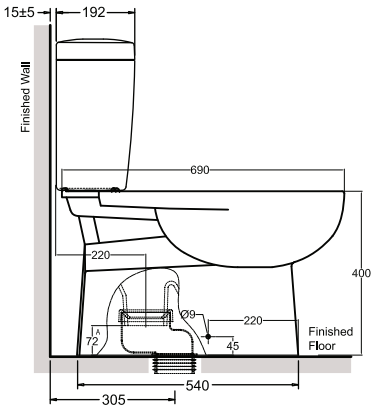

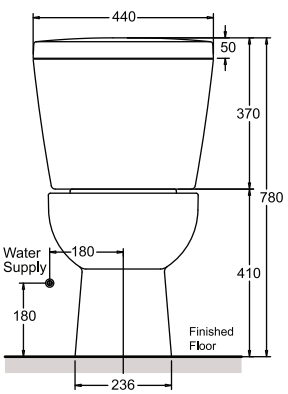

TF-2791-H

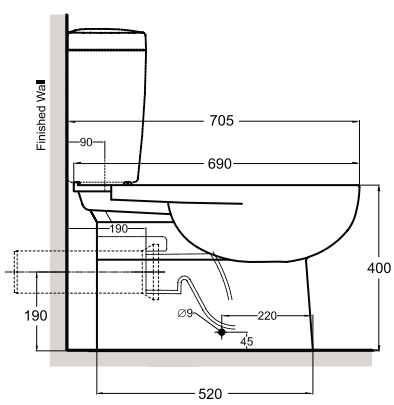

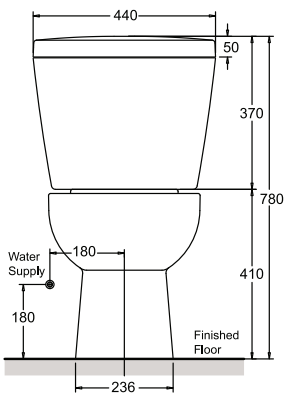

หมายเหตุ: ขนาดของสุขภัณฑ์ อาจจะผันแปรอยู่ในระดับเกณฑ์ความคลาดเคลื่อนของขบวนการผลิตที่ยอมรับได้

Jan. 2024
M31087 Rev.03

ภาพแสดงขนาดกว้าง x ยาว x สูง ของสุขภัณฑ์รุ่น Elongated Close Coupled Toilet

TF-2793

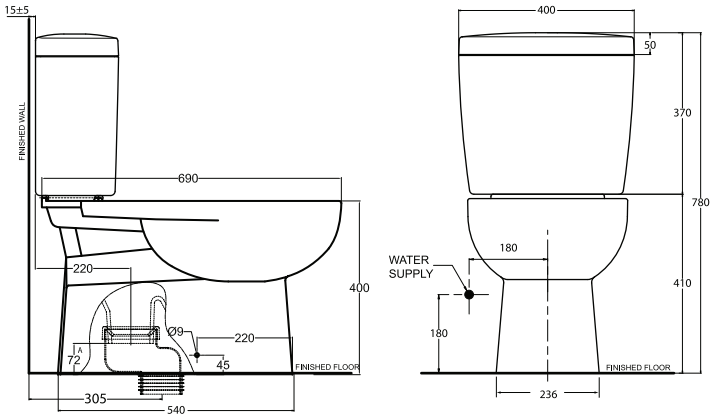

TF-2793-H

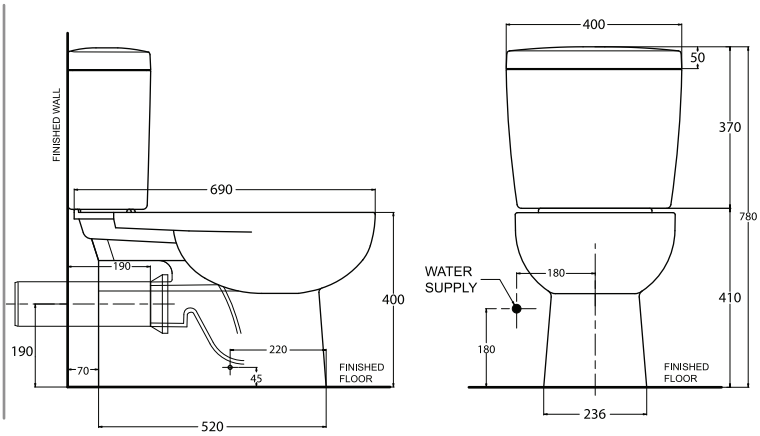

TF-2819

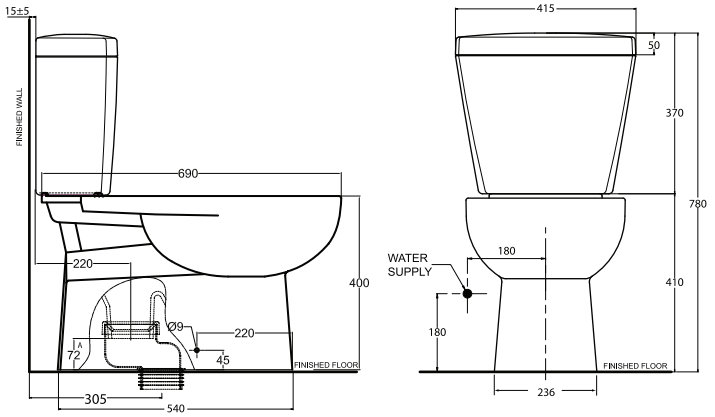

TF-2819-H

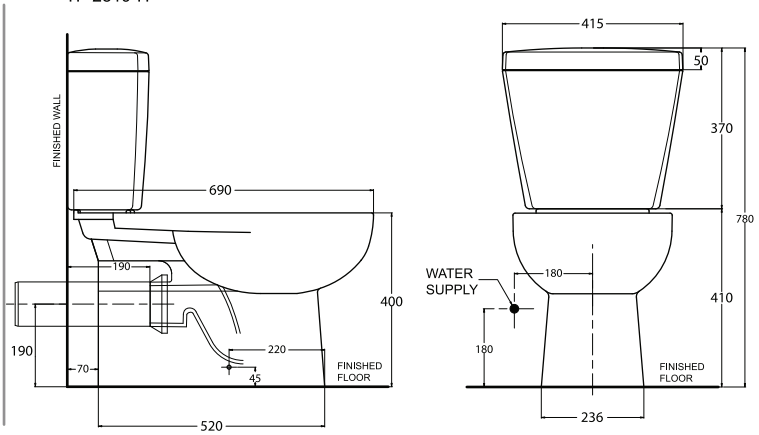

หมายเหตุ: ขนาดของสุขภัณฑ์ อาจจะผันแปรอยู่ในระดับเกณฑ์ความคลาดเคลื่อนของขบวนการผลิตที่ยอมรับได้

1 จัดเตรียมระบบสุขาภิบาล และการติดตั้งท่อน้ำทิ้ง และวาล์วเปิด-ปิดน้ำ

• สำหรับข้อต่อน้ำทิ้งลงพื้น VP-P2006

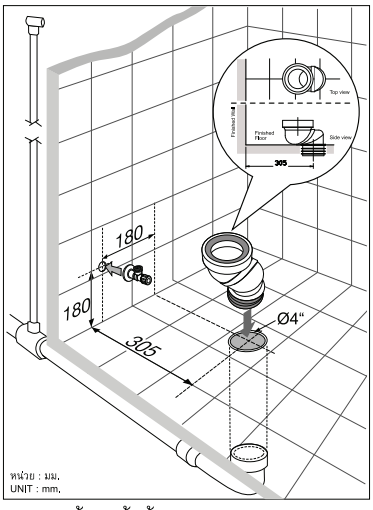

ระยะติดตั้งท่อน้ำทิ้ง 305 มม.

• สำหรับข้อต่อน้ำทิ้งเข้าผนัง VP-3815

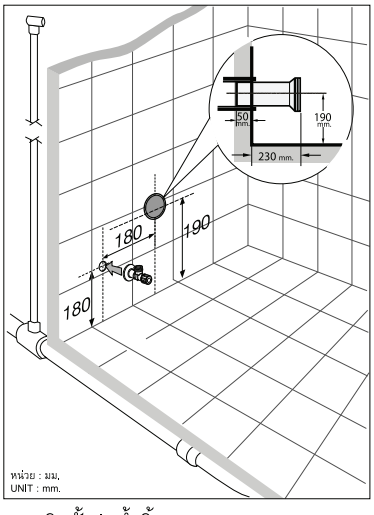

ระยะติดตั้งท่อน้ำทิ้ง 190 มม.

ท่อน้ำดี: เกลียวในที่จุดต่อขนาด Ø $1/2$ นิ้ว

ท่อน้ำทิ้งสำหรับ : ขนาด 4 นิ้ว (ท่อพีวีซี 8.5 หรือท่อที่มีเส้นผ่าศูนย์กลางภายใน 103 มม. ณ จุดต่อกับหน้าแปลนโถส้วม) โดยปลายท่อน้ำทิ้งต้องเสมอกับพื้นสำเร็จเพื่อประกอบกับข้อต่อท่อน้ำทิ้งได้อย่างถูกต้องไม่หลุดหลวม ป้องกันการเกิดกลิ่นที่อาจมีได้, ความลาดเอียง 2 ซม. ต่อความยาวท่อ 100 ซม.

ท่อระบายอากาศสำหรับ : ขนาดไม่น้อยกว่า Ø $1\,1/2$ นิ้วและควรแยกออกจากท่อน้ำทิ้งของโถส้วมโดยตรง

2 กำหนดตำแหน่งติดตั้งโถส้วม

• สำหรับข้อต่อน้ำทิ้งลงพื้น VP-P2006

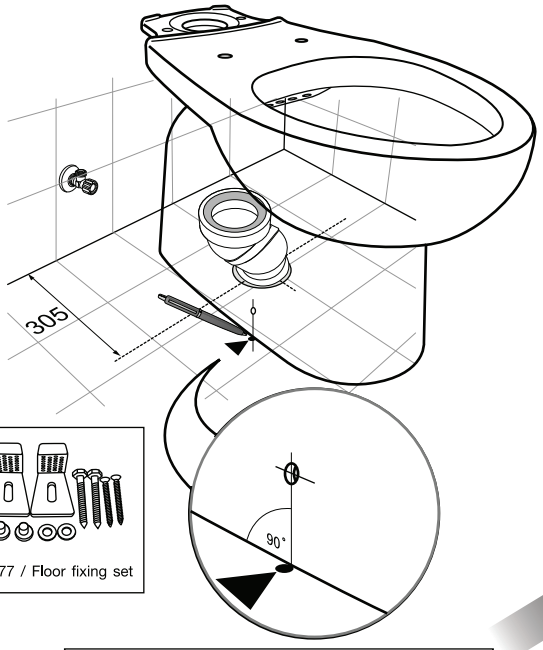

2.1 วางโถส้วมบนพื้นที่ติดตั้ง และทำเครื่องหมายที่พื้นตามแนวขอบของโถส้วมโดยรอบ กำหนดตำแหน่งสำหรับติดตั้งอุปกรณ์ยึดโถส้วม (VP-955077) โดยลาดเส้นตั้งฉากจากศูนย์กลางของรูด้านข้างของโถส้วมลงมาที่พื้น ทำเครื่องหมายกำหนดตำแหน่งทั้งสองด้านของโถส้วม

2.2 ใช้ดอกสว่านขนาด Ø10 มม. เพื่อเจาะรูที่พื้น สำหรับติดตั้งอุปกรณ์ยึดโถส้วม (VP-955077)

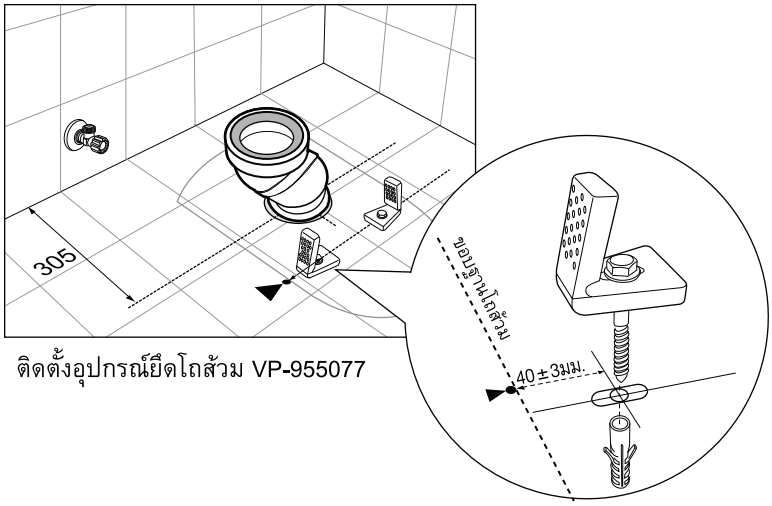

ติดตั้งอุปกรณ์ยึดโถส้วม VP-955077

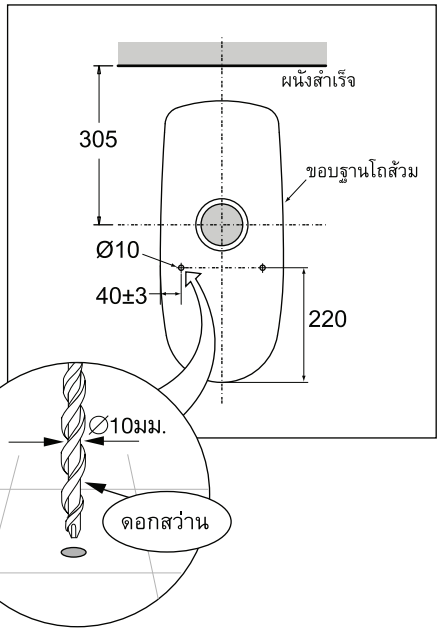

• สำหรับข้อต่อน้ำทิ้งเข้าผนัง VP-3815

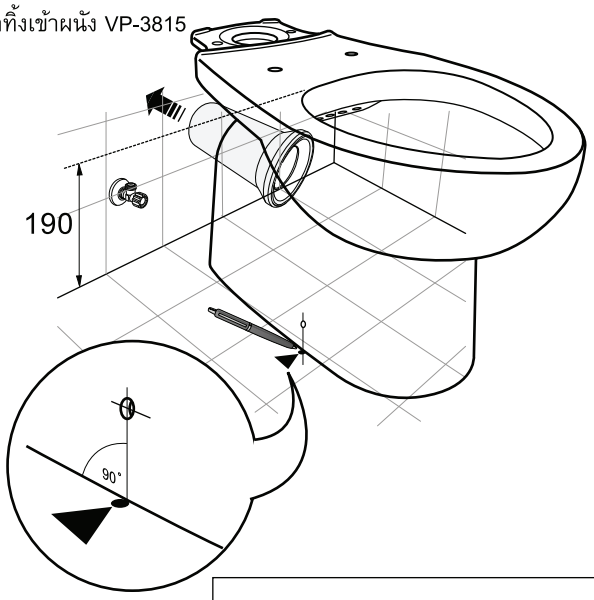

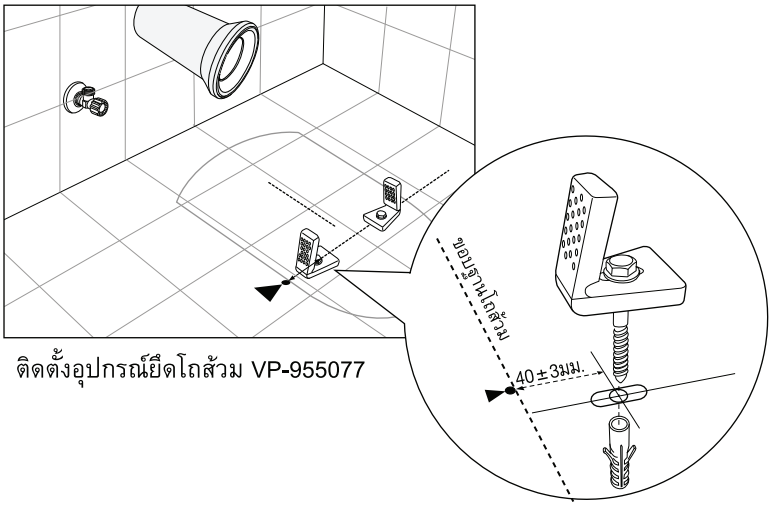

ติดตั้งอุปกรณ์ยึดโถส้วม VP-955077

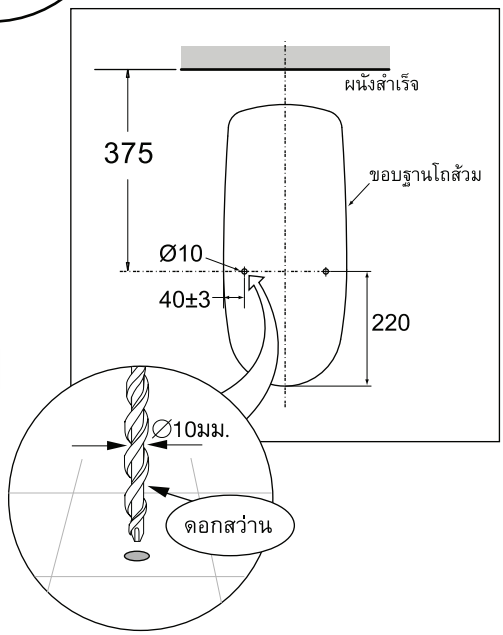

3 ติดตั้งโถส้วม

ประกอบโถส้วมเข้ากับข้อต่อน้ำทิ้ง โดยให้ศูนย์กลางของท่อน้ำทิ้งสวมลงในศูนย์กลางข้อต่อน้ำทิ้ง กดบริเวณริมด้านบนของโถส้วมทุกจุด เพื่อให้ฐานโถส้วมแนบสนิดกับพื้น

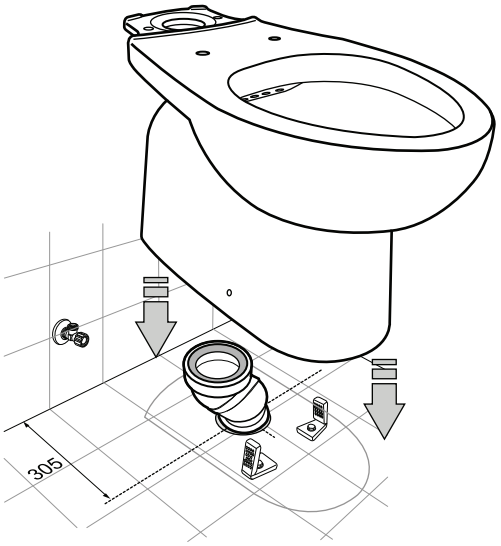

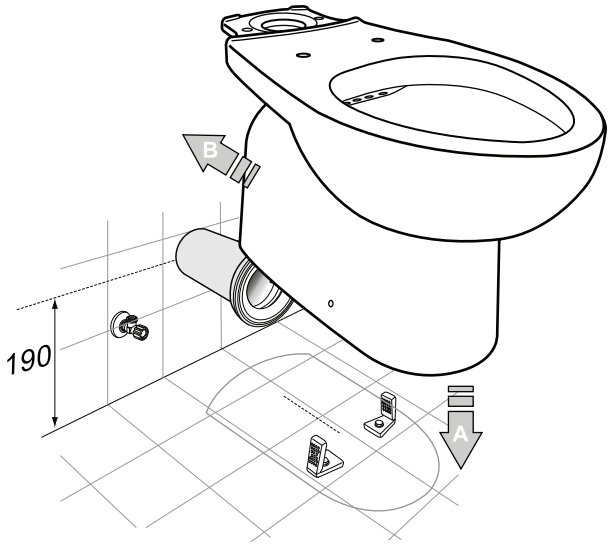

4 หลังจากติดตั้งโถส้วมตามตำแหน่งที่กำหนดไว้แล้ว ทำการวัดระดับน้ำทั้งด้าน ซ้าย - ขวา ให้เท่ากันทั้งสองด้าน

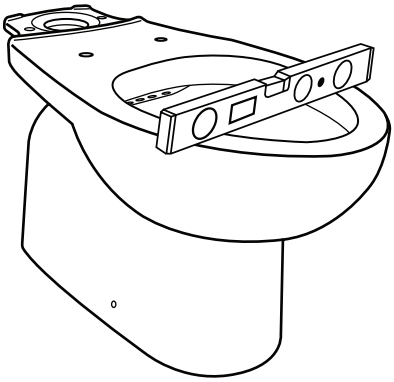

5 ยึดโถส้วมกับพื้นห้องน้ำ ด้วยอุปกรณ์ยึดพื้น VP-955077

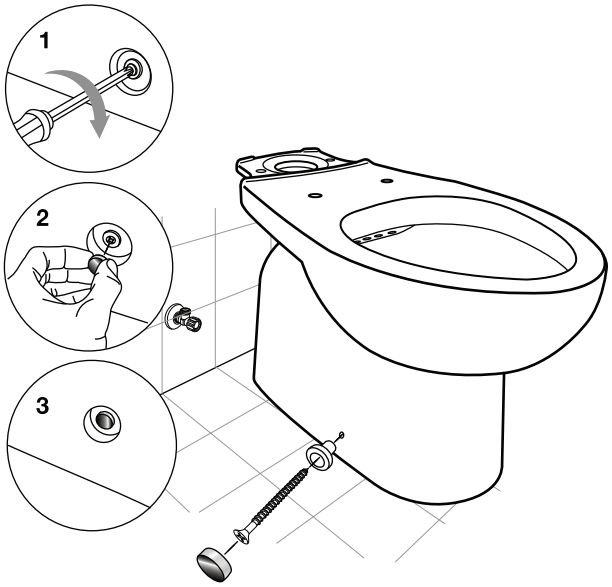

6 ประกอบถังพักน้ำบนโถส้วม

- ขั้นตอนการติดตั้งชุดอุปกรณ์ถังพักน้ำ

1. ประกอบชุดทางน้ำเข้า กับรูน้ำเข้าถังพักน้ำ
2. ประกอบชุดทางน้ำออก กับรูทางน้ำออกถังพักน้ำ
3. ประกอบชุดสายน้ำดีเข้ากับชุดทางน้ำเข้า และนำชุดน็อตยึดถังพักน้ำประกอบเข้าไปที่รูยึดของถังพักน้ำ

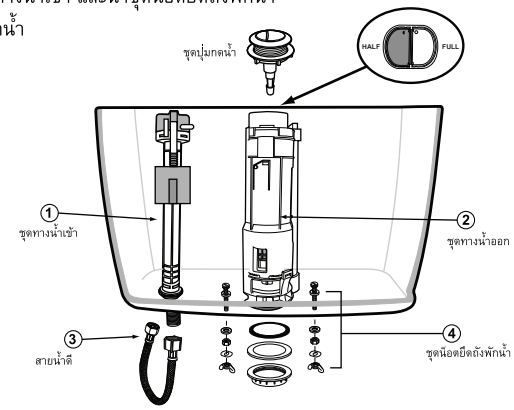

4. นำถังพักน้ำประกอบเข้า ณ ตำแหน่งจุดวางถังพักน้ำของโถส้วม นำแหวนและนัตขันเข้ากับน็อตยึดสลับกันทั้งสองด้านให้แน่น ตรวจสอบถังพักน้ำให้ได้แนวระดับ

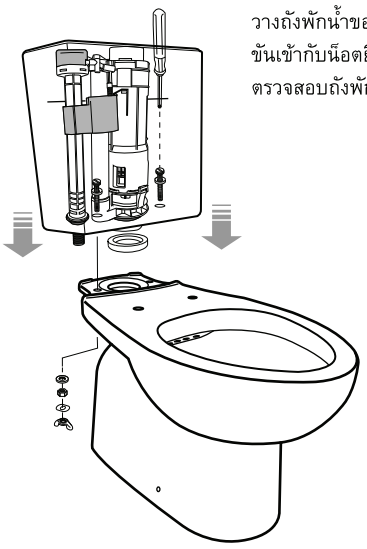

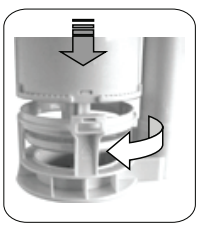

Installation inlet valve torque
G1/2 > 5.4~8.1Nm, G3/8 > 4.5~6 Nm

Installation outlet valve torque
2" > 8.1~10.8 Nm, 3" > 10~15 Nm

7 ติดตั้งสายน้ำดี

ติดตั้งสายน้ำดีเข้ากับชุดวาล์วควบคุมน้ำเข้า ที่ด้านล่างของถังพักน้ำ แล้วติดตั้งสายน้ำดีเข้ากับ Stop valve (ตามภาพ)

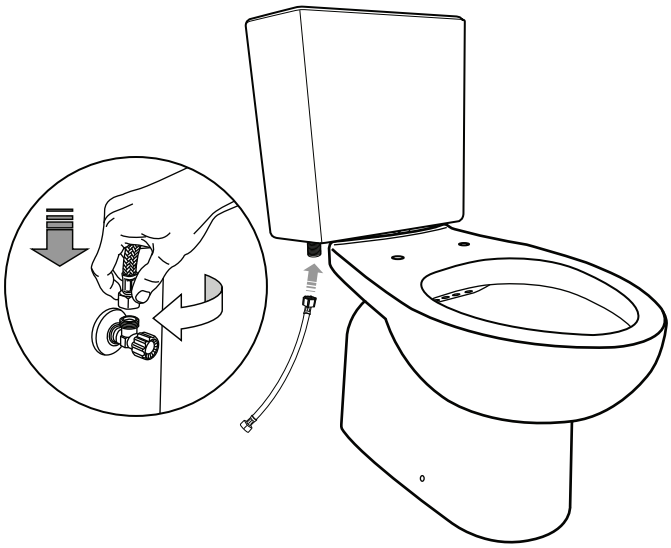

8 การปรับระดับน้ำ

ปรับระดับน้ำให้ได้ตามระดับ ที่มีเครื่องหมายที่ระบุไว้ด้านในของถังพักน้ำ (ตามภาพ)

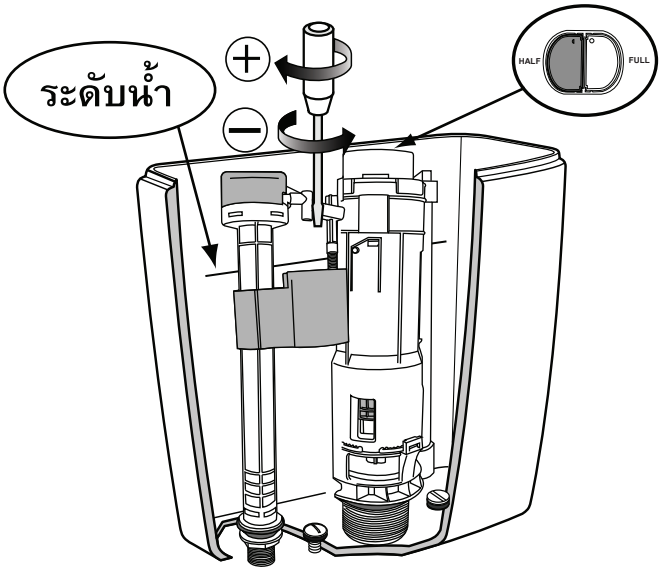

9 ติดตั้งปุ่มกดน้ำ

ประกอบชุดปุ่มกดน้ำเข้ากับฝาครอบถังพักน้ำ

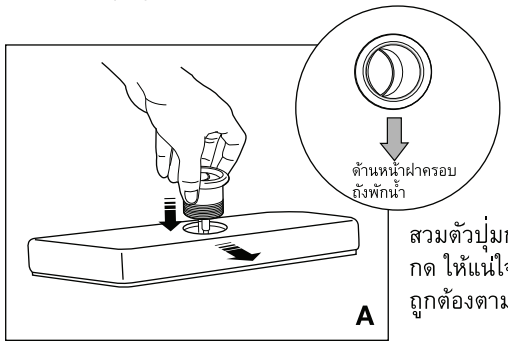

สวมตัวปุ่มกดลงที่รูติดตั้งปุ่มกด ให้แน่ใจว่าอยู่ในทิศทางที่ถูกต้องตามภาพ

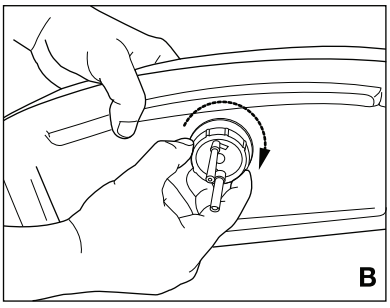

ขันล็อคตัวปุ่มกดน้ำให้แน่น

● ประกอบฝาครอบถังพักน้ำเข้ากับถังพักน้ำ

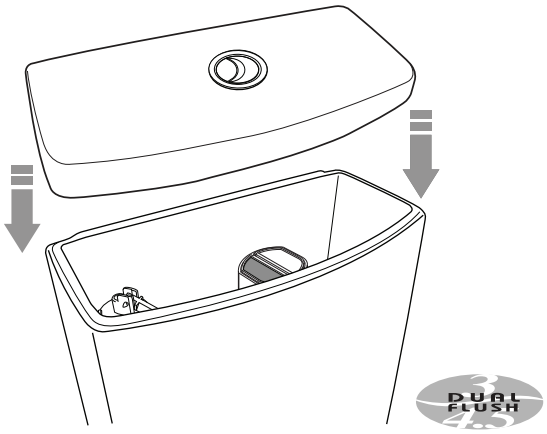

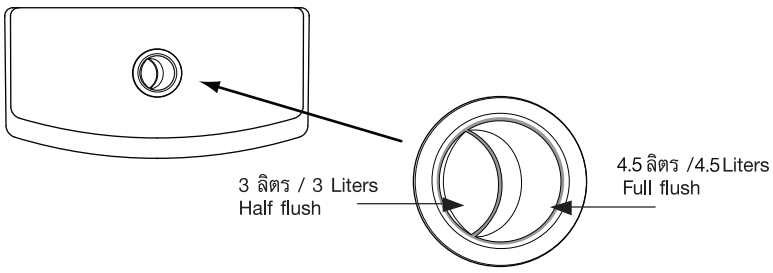

- ประกอบชุดฝารองนั่งและยาแนวด้วยซิลิโคน (อุปกรณ์ยาแนวไม่ได้จัดให้)
- สำหรับการติดตั้งฝารองนั่ง ให้ดูจากคู่มือการติดตั้งฝารองนั่ง

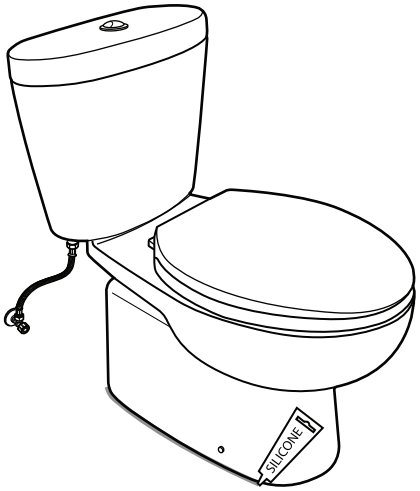

TROUBLE SHOOTING GUIDE

ปัญหาและการแก้ปัญหา

Using this guide and referring to the accompanying instructions should help you solve most common problems encountered.

คู่มือนี้ใช้เพื่อเป็นการแนะนำในการแก้ปัญหาเบื้องต้นกับปัญหาที่พบได้บ่อยที่สุด

Problem	Possible Cause	To Correct	ปัญหา	สาเหตุที่อาจเป็นไปได้	การแก้ไข
1.Poor flushing action	a. Water level in tank is below prescribe level.	a. Set to prescribed level.	1. ชำระล้างไม่ลง	- ระดับน้ำในถังพักน้ำต่ำกว่าระดับมาตรฐาน	- ตรวจสอบและปรับแต่ง
	b. Flush valve mechanism in tank closes too quickly or does not open.	b. Make sure there are no any material stuck to outlet components.		- ชุดอุปกรณ์ทางน้ำออกปิดเร็วหรือไม่ปิด	- ตรวจสอบชุดอุปกรณ์ทางน้ำออกว่ามีสิ่งแปลกปลอมติดอยู่หรือไม่
	c. Flush handle or button needs replacing.	c. Replace.		- มือกดชำรุด	- เปลี่ยนมือกดใหม่
	d. Water pressure is too low.	d. Normal water supply pressure must be at least 20 psi.		- แรงดันน้ำต่ำเกินไป	- ควรมีแรงดันน้ำปกติอย่างน้อย 20 ปอนด์ /ตารางนิ้ว
	e. Cleanser used in tank deposits residue.	e. Clean out tank and cease using the cleanser.		- มีสิ่งอุดตันภายในคอห่านของโถส้วม	- ใช้ลูกยางอัดลมปั๊มอัดที่ปากคอห่านของโถส้วม หรือใช้สว่านไขคอห่านทำความสะอาด
	f. No air vent.	f. Install air vent per instructions.		- ท่อระบายอากาศไม่มี	- ติดตั้งท่อระบายอากาศ
2. Water won't stop running	a. Water level in tank is higher than overflow pipe.	a. Adjust the cylinder to maintain the water at the prescribed level.	2. น้ำไหลลงโถตลอดเวลา	- ระดับน้ำสูงเกินกว่าท่อน้ำล้นของชุดอุปกรณ์ทางน้ำออก	- ปรับแต่งระดับน้ำเพื่อให้ได้ระดับน้ำตามมาตราฐาน
	b. Flush valve seal or rubber seal disk are worn or deformed.	b. Turn off the water supply, if water continues to flow into the bowl, replace flush valve seal, rubber seal disk, or change complete flush valve assembly, if needed.		- ปีดวาล์วเปิด-ปิดน้ำถ้าน้ำในถังพักน้ำไหลลงโถส้วมจนถึงขอบท่อน้ำล้นแล้วหยุด เกิดจากยางของชุดอุปกรณ์ทางน้ำออก	- เปลี่ยนยางเปิด-ปิดน้ำ
	c. Sand or debris may be clogged in the water control mechanism.	c. Shut off water supply valve. Remove top cap of water control. Clean and reassemble, or replace plunger, if needed.		- ปีดวาล์วเปิด-ปิดน้ำถ้าน้ำในถังพักน้ำไหลลงโถส้วมจนถึงขอบท่อน้ำล้นแล้วหยุด เกิดจากวาล์วเปิด-ปิดของชุดวาลวควบคุมน้ำเข้าในถังพักน้ำ	- เปิดฝาครอบชุดวาล์วควบคุมน้ำเข้า ตรวจสอบมีเศษทรายอุดตันหรือไม่ ทำความสะอาด หรือเปลี่ยนชุดวาลวเปิด-ปิด กรณียางเสื่อมสภาพ
	d.Flush valve string is too tight, holding the flush valve open.	d. Adjust flush string or replace flush valve .		- ชุดอุปกรณ์ทางน้ำออกเปิดค้าง	- ตรวจสอบและปรับตั้งสายดึง หรือเปลี่ยนชุดอุปกรณ์ทางน้ำออกใหม่
	e. Button needs replacing	e. Replace button.		- ปุ่มกดชำรุด	- เปลี่ยนปุ่มกดใหม่
3. Water supply hose leaks	a. Improper installation. b. Water pressure is too high.	a. Reinstall, according to instructions. b. Water pressure must not exceed 80 psi.	3. สายน้ำดีรั่วซึม	- การติดตั้งไม่ถูกวิธี - แรงดันน้ำสูงมากเกินไป	- ตรวจสอบการขันแน่น หรือได้ระนาบหรือไม่ - แรงดันน้ำไม่เกิน 80 ปอนด์ / ตารางนิ้ว

CARE AND MAINTENANCE

Do not use harsh abrasives or caustic cleansers to clean fixture surface.
A Mild, warm water, and a soft cloth will remove normal dirt and soap accumulation from fittings surfaces.
Rinse thoroughly after cleaning and polish with a soft dry cloth to restore original luster of material.

Notice :

Do not use cleansers in tank. Products containing chlorine can seriously damage fittings in the tank.
This damage can cause leakage and property damage.

LIXIL (Thailand) Public Company Limited shall not be responsible or liable for any tank fitting damage caused by the use of cleansers containing chlorine.

การดูแลรักษาผลิตภัณฑ์

ห้ามใช้น้ำยาที่มีฤทธิ์กัดกร่อนรุนแรงทำความสะอาดผลิตภัณฑ์ ควรใช้น้ำยาทำความสะอาดที่มีฤทธิ์อย่างอ่อน,ใช้น้ำอุ่นและผ้านิ่มๆ เช็ดคราบสกปรกออกจากบริเวณที่มีการสะสมของคราบสบู่ หลังจากเช็ดคราบสกปรกออกหมดแล้วให้ใช้น้ำล้างทำความสะอาดอีกครั้ง แล้วเช็ดเงาด้วยผ้าแห้งเพื่อให้ผลิตภัณฑ์กลับมามัน

ข้อควรระวัง

ห้ามใช้ผลิตภัณฑ์ทำความสะอาดประเภทคลอรีนทำความสะอาดภายในถังพักน้ำ เพราะจะทำให้ชิ้นส่วนของอุปกรณ์เสื่อมสภาพได้ มีผลให้เกิดการรั่วซึม เสียหายของชุดอุปกรณ์

บริษัท ลิกซิล (ประเทศไทย) จำกัด (มหาชน) จะไม่รับผิดชอบต่อความเสียหายใดๆ อันเกิดจากการใช้น้ำยาทำความสะอาด ประเภทคลอรีน ทำความสะอาดภายในถังพักน้ำ

⚠ ATTENTION

- * Before installation, please check the product again whether there are cracks or breaks during delivery.
- * Be sure to test operation and check whether there are any cracks or breaks after installation cracks may cause bodily injury, product damage or the leakage of dirt on floor.
- * Ensure that water pipes are flushed and cleaned before installing.

- Ceramic products will easily crackwhich may cause bodily injury to installing person or users.
- Do not pour hot water over the ceramic basin. Otherwise, it could be broken.

⚠ ข้อควรระวังเพื่อความปลอดภัย

ก่อนการติดตั้งกรุณาตรวจสอบสินค้าอีกครั้งว่ามีรอยร้าวหรือแตกหักระหว่างการจัดส่งหรือไม่
ตรวจสอบให้แน่ใจว่าได้ทดสอบการทำงานและตรวจสอบว่ามีรอยร้าวหรือแตกหักหลังการติดตั้งหรือไม่
รอยแตกของผลิตภัณฑ์อาจทำให้เกิดการบาดเจ็บทางร่างกาย ผลิตภัณฑ์เสียหาย หรือการรั่วไหลของสิ่งสกปรกบนพื้น
ตรวจสอบให้แน่ใจว่าได้ล้างและทำความสะอาดท่อน้ำแล้วก่อนทำการติดตั้ง

อย่าขันน็อตแน่นเกินไป
ผลิตภัณฑ์เซรามิกอาจจะแตกร้าวได้ง่าย ซึ่งอาจทำให้ผู้ติดตั้งหรือผู้ใช้ได้รับบาดเจ็บทางร่างกายได้
อย่าเทน้ำร้อนจัดลงบนอ่างเซรามิก อาจทำให้เกิดรอยร้าวหรือแตกหักได้

If inspection of this product, within one year warranty after purchasing, confirms that its defective under normal use in material or workmanship. We will repair or, at its option exchange the product of a similar model. The warranty does not cover the following :

1. None any documentary evidences to show the period of warranty such as receipt, warranty card,.
2. Consequential or incidental damages.
3. Defects or damages arising from shipping, installation, alternation, accidents, misuse or lack of proper maintenance.
4. Postage or shipping costs incurred in returning products for repair or replacement under this warranty and any labor or other costs of removal or installation of products under this warranty.
5. Discontinuous products.

ผลิตภัณฑ์ได้รับการรับประกันหนึ่งปีหลังจากการซื้อ-ขาย หากการตรวจสอบผลิตภัณฑ์ได้รับการยืนยันว่ามีข้อบกพร่องภายใต้การใช้งานปกติในด้านวัสดุหรือการผลิต จะได้รับการซ่อมแซมหรือเปลี่ยนผลิตภัณฑ์ในรุ่นเดียวกัน หรือเทียบเท่า การรับประกันตามเงื่อนไขดังต่อไปนี้:

เงื่อนไขการรับประกันคุณภาพสินค้า

1. พนักงานจะขอดูใบเสร็จ, ใบรับประกัน, หลักฐานอื่นที่จัดให้พนักงานตรวจสอบ โดยนับวันซื้อขายเป็นสำคัญ ทางบริษัทฯไม่สามารถประกันสินค้าได้ หากไม่มีเอกสารดังกล่าวมาแสดงให้ดู
2. การรับประกันสินค้าตามสภาพการใช้งานตามปกติ หากมีตำหนิ, ชำรุด, ใช้งานไม่ได้ ในระยะประกัน บริษัทฯ จะซ่อมแซม หรือเห็นสมควรเปลี่ยนเฉพาะตัวสินค้านั้นๆ หรือเทียบเท่าโดยไม่คิดมูลค่าของตัวสินค้า โดยจะต้องทำการพิสูจน์ปัญหาดังกล่าวก่อน ทั้งนี้ความรับผิดชอบของบริษัทฯเฉพาะตัวสินค้าเท่านั้น โดยความรับผิดชอบ ไม่ครอบคลุมถึงการติดตั้ง,การรื้อถอน, ความเสียหายหรือค่าใช้จ่ายใดๆ ที่เกิดขึ้นเนื่องจากตัวสินค้า
3. ไม่รับประกันสินค้ารวมถึงความเสียหายใดๆ ที่เกิดขึ้นเนื่องจากการขนส่ง, การดัดแปลง, การติดตั้งไม่ถูกต้อง,การผุกร่อน เนื่องจากสารเคมีบำรุงรักษาที่ไม่ถูกต้อง
4. กรณีสินค้าไม่อยู่ในการรับประกัน อัตราค่าใช้จ่ายต่างๆ จะต้องทำการแจ้งเพื่อให้ลูกค้ารับทราบก่อนการดำเนินการใดๆ
5. รุ่นหรือสีที่ไม่ผลิตในปัจจุบัน ไม่อยู่ในเงื่อนไขการรับประกันสินค้าดังกล่าวนี้ ขอสงวนสิทธิ์ในการเปลี่ยนแปลงโดยไม่แจ้งให้ทราบล่วงหน้า

LIMITED WARRANTY (Excepting on product discontinuous)

PRODUCT : Ceramic / TIME : Long life
PRODUCT : Tank Fitting / TIME : 1 year
PRODUCT : Seat Cover / TIME : 1 year

ระยะเวลาการรับประกันสินค้า (ยกเว้นกรณีเงื่อนไขการรับประกันข้อที่5)

ประเภทสินค้า : เฉพาะตัวสุขภัณฑ์ อายุการรับประกันสินค้า : ตลอดอายุการใช้งาน
ประเภทสินค้า : อุปกรณ์หม้อน้ำ อายุการใช้งาน : 1 ปี
ประเภทสินค้า : ฝารองนั่ง อายุการใช้งาน : 1 ปี

LIXIL
CUSTOMER CARE
WE CAN, WE CARE

ศูนย์บริการลิกซิล

0 2102 2222 Lixilcare-th@lixil.com
www.lixilapps.com/LIXIL/CustomerCare